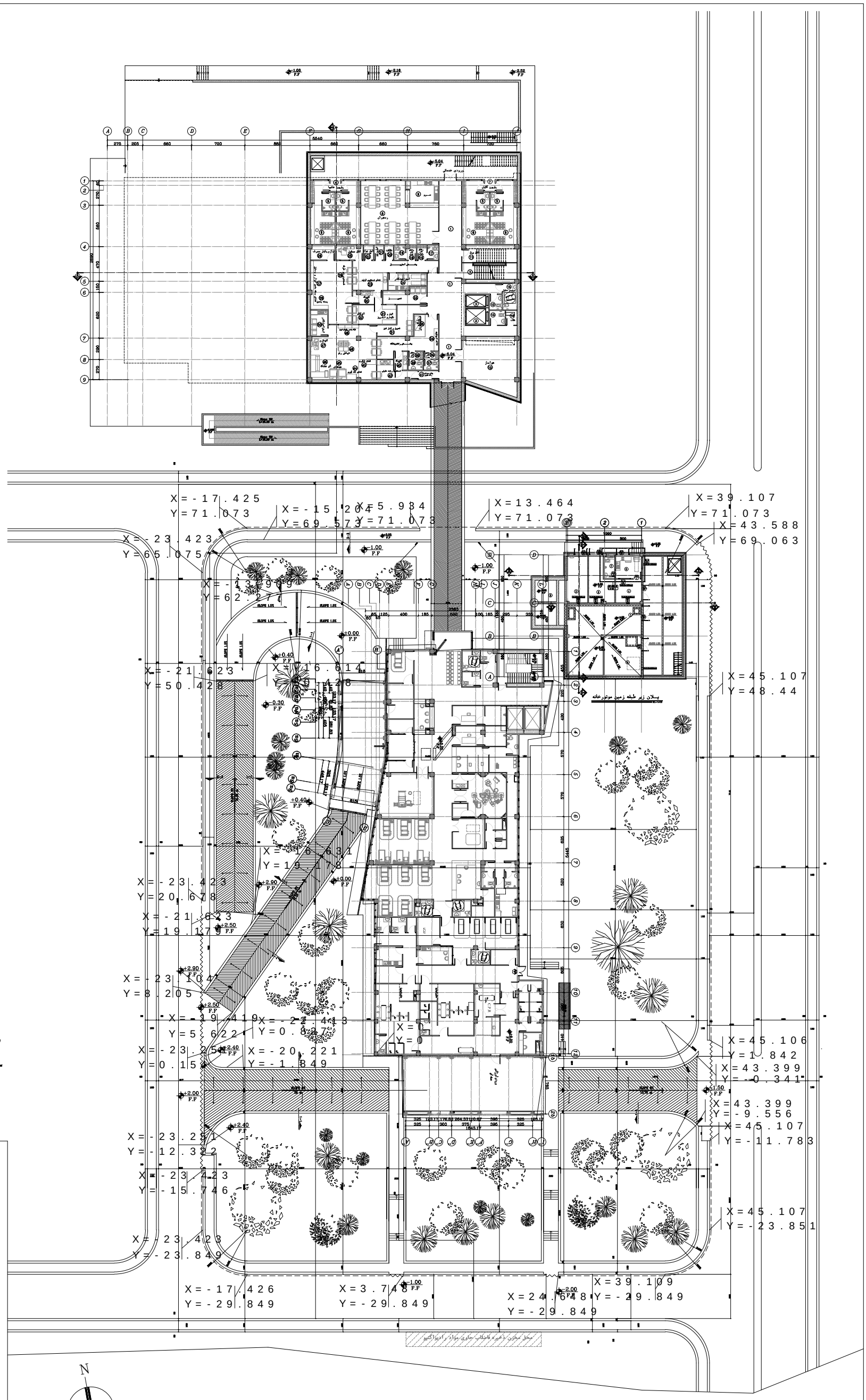


تراز ۱۸۷۶ معادل تراز ±0.00 درنظر گرفته شده است

| | |
|---|---|
| تاریخ DATE | 99.04.31 |
| امضاء SIGNATURE | |
| طراح DESIGNED | ف.حیدری / ا.ایلانیان |
| ترسیم DRAWN BY | ح.پرتوی / ا.ایلانیان |
| کنترل CHECKED BY | ا.ایلانیان / ف.حیدری |
| تصویب APPROVED BY | ا.ایلانیان |
| رشته FIELD | معماری |
| مقیاس SCALE | 1:500 |
| واحد UNIT | Cm. |
| DWG NO. | A-2-01 |

کاربری: دانشگاه علوم پزشکی و خدمات بهداشتی درمانی استان مرکزی

New Wave Architecture
CONSULTING ARCHITECTS, ENGINEERS & PLANNERS

عنوان پروژه: ارزیابی سرمایگی و هسته ای

عنوان طرح: سایت ارزیابی سرمایگی و هسته ای

شماره نقشه: A-2-01

FILE NAME :USER42

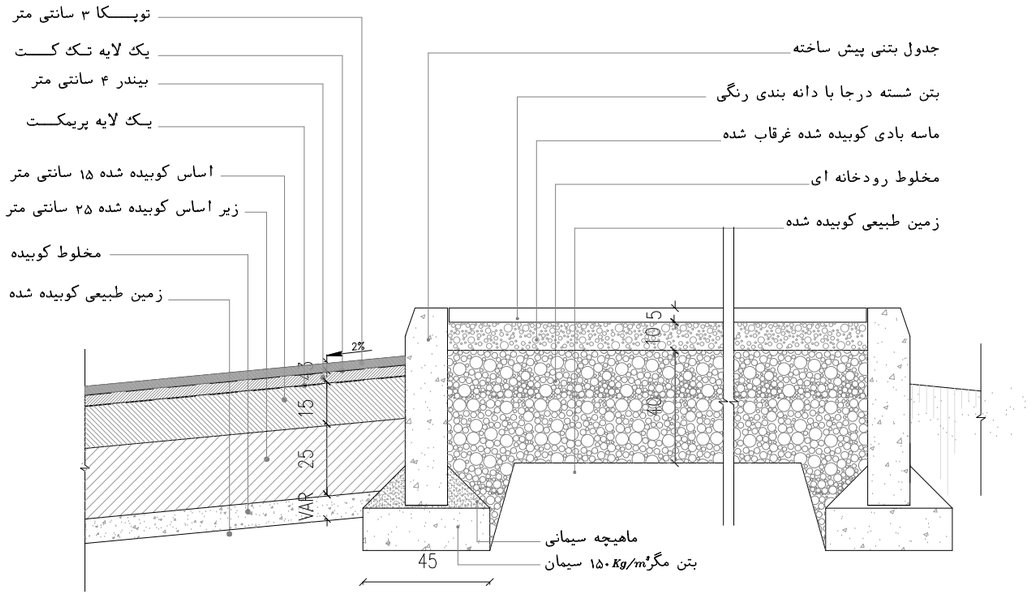


## جزئیات اتصال پیاده راه و باغچه و خیابان

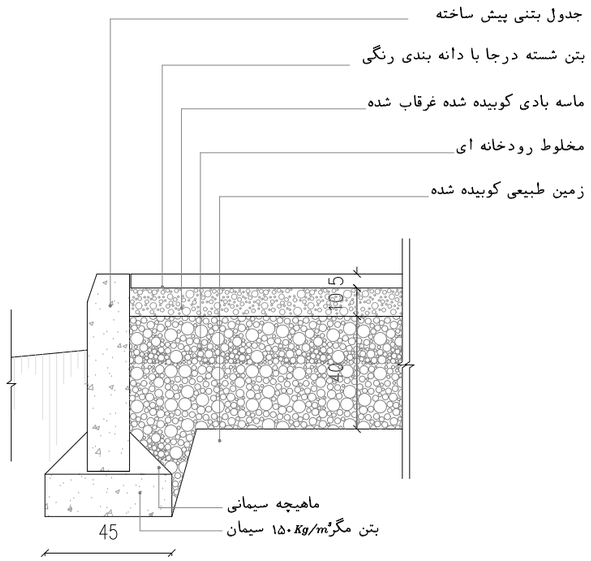


## جزئیات باغچه و پیاده راه

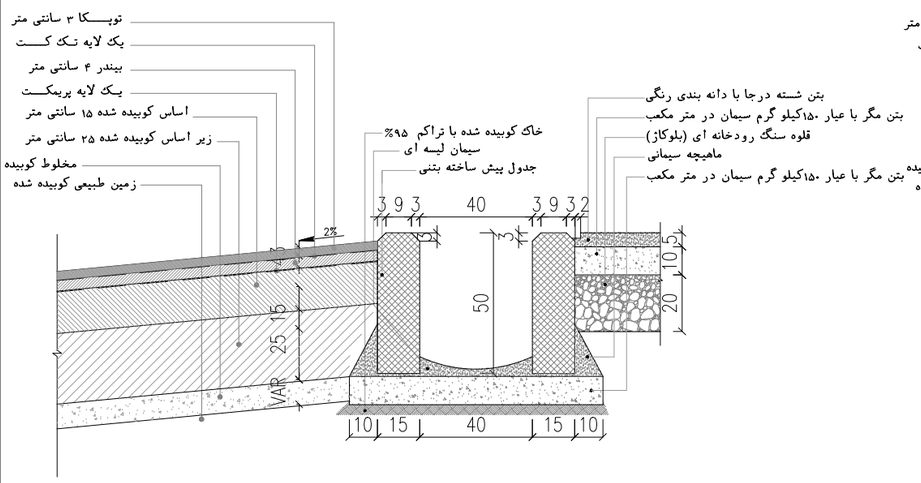


## جزئیـــــات جوی بتنی سرباز

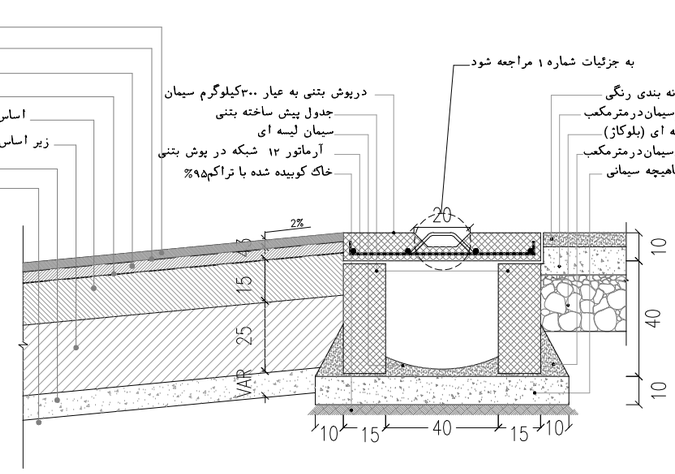


## جوی سر پوشیده با در پوش بتنی

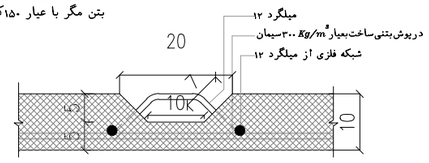


جزئیات شماره ۱
SC. 1/5

| | | | | | | | | | |
|---|---|---|---|---|---|---|---|---|---|
| SIGN | امضاء | DATE | تاریخ | SIGN | امضاء | DATE | تاریخ | DESCRIPTION | شـــرح |
| APPROVED | تصویب | | | CHECKED | کنترل | | | | |
| DATE | تاریخ | SIGNATURE | امضاء | | | | | کارفرما : | |
| 99/06/03 | | ل.اناسیان<br>ش.حیدری | | طراح | DESIGNED BY | | | دانشگاه علوم پزشکی و خدمات بهداشتی درمانی استان مرکزی | |
| | | پ.بهروزنیلم<br>ش.شیرگی | | همکاران طرح | ASSISTANT | | | New Wave Architecture<br>Consulting Architects, Engineers & Planners | |
| | | گروه معماری | | ترسیم | DRAWN BY | | | | |
| | | ل.اناسیان<br>ش.حیدری | | کنترل | CHECKED BY | | | | |
| | | ل.اناسیان | | تصویب | APPROVED BY | | | عنوان پروژه : سایت اورژانس سوختگی و هسته ای | |
| | | معماری | | رشته | FIELD | | | عنوان نقشه : جزئیات اجرایی | |
| UNIT | واحد : Cm. | | | مقیاس : SCALE | 1:10 | | | DWG NO. A-2-01 | شماره نقشه : |

FILE NAME: USER42

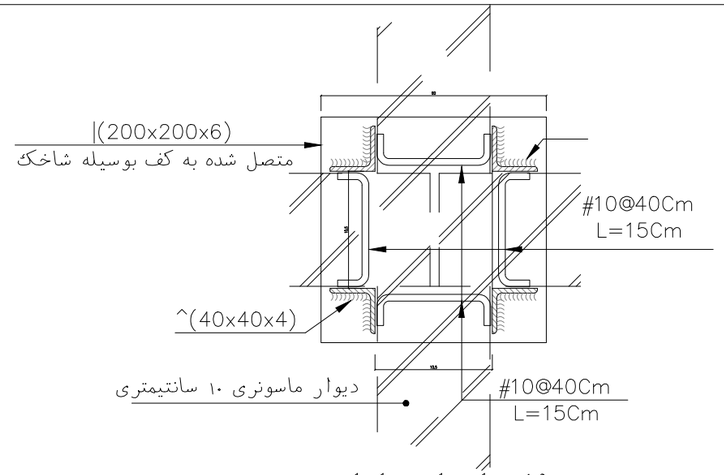


## جزئیات اجرای وادار عمودی در محل تقاطع دو دیوار

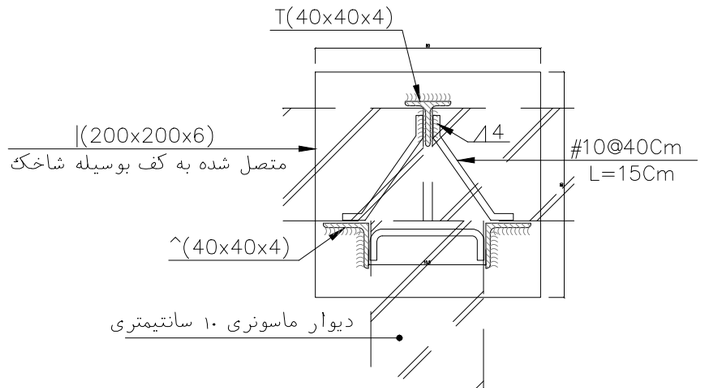


## جزئیات اجرای وادار عمودی در محل سه راهی دیوار

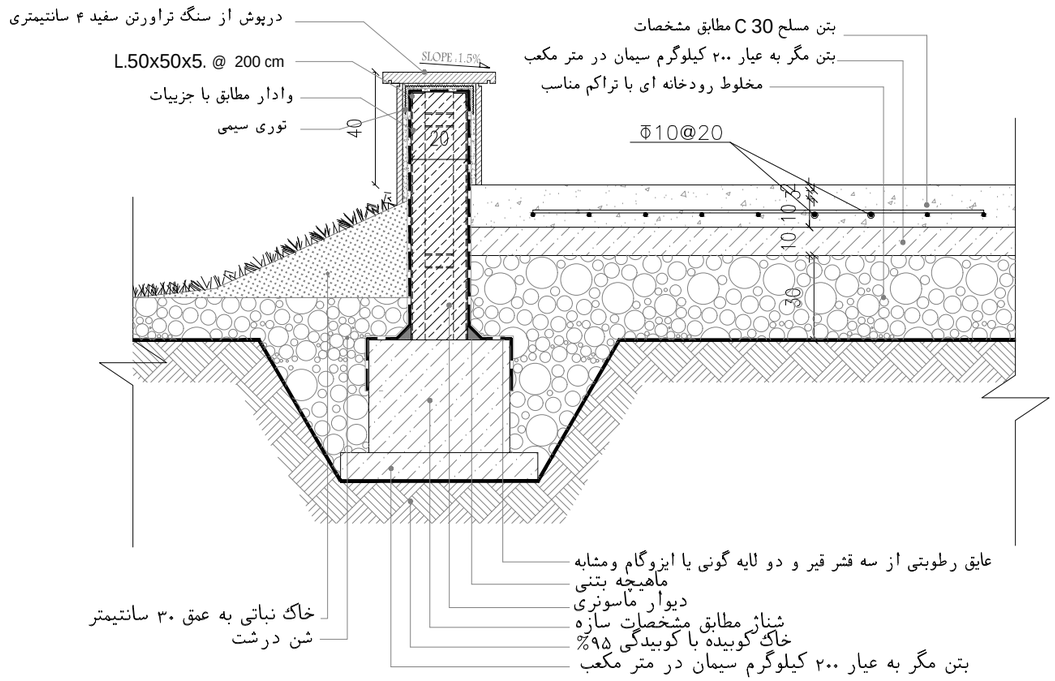


## برش 1 — 1

Sc.1:10

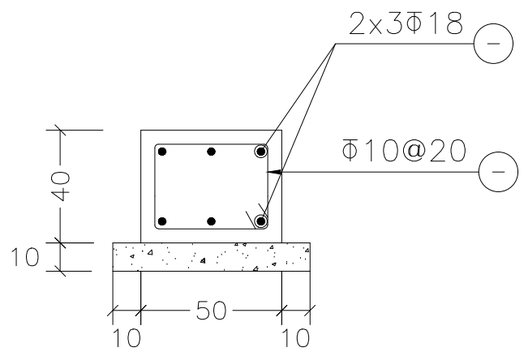


## T.B

SC. 1:25

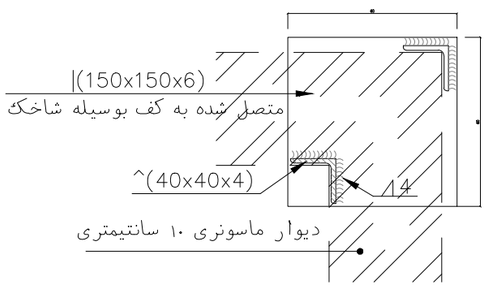


## جزئیات اجرای وادار عمودی در محل تغیر مسیر دو دیوار

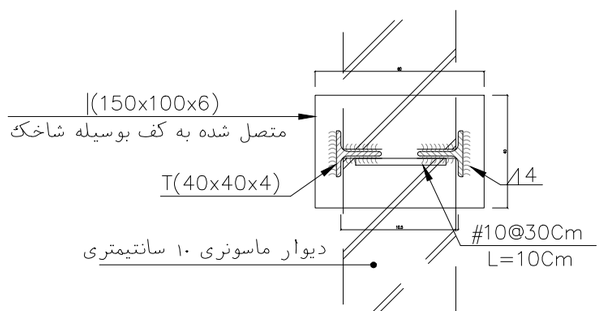


## جزئیات اجرای وادار عمودی در طول دیوارهای ممتد

| | | | | | | | |
|---|---|---|---|---|---|---|---|
| SIGN | امضاء | DATE | تاریخ | SIGN | امضاء | DATE | تاریخ |
| APPROVED | تصویب | | | CHECKED | کنترل | | |

شـــرح DESCRIPTION

کارفرما :
دانشگاه علوم پزشکی و خدمات بهداشتی درمانی استان مرکزی

| | | | |
|---|---|---|---|
| تاریخ DATE | امضاء SIGNATURE | | |
| 99/06/05 | ل.الیاسیان<br>ف.حیدری | طراح DESIGNED BY: | |
| | پ.پورمقدم<br>ش.خیاطی | همکاران طرح ASSISTANT | |
| | گروه معماری | ترسیم DRAWN BY: | |
| | ل.الیاسیان<br>ف.حیدری | کنترل CHECKED BY: | |
| | ل.الیاسیان | تصویب APPROVED BY: | |
| | معماری | رشته FIELD | |
| | واحد : UNIT Cm. | مقیاس : SCALE 1:10 | |

New Wave Architecture
Consulting Architects, Engineers & Planners

عنوان پروژه : سایت اورژانس سوختگی و هسته ای
عنوان نقشه : جزئیات اجرایی

شماره نقشه : A-2-02 DWG NO.

FILE NAME :USER42

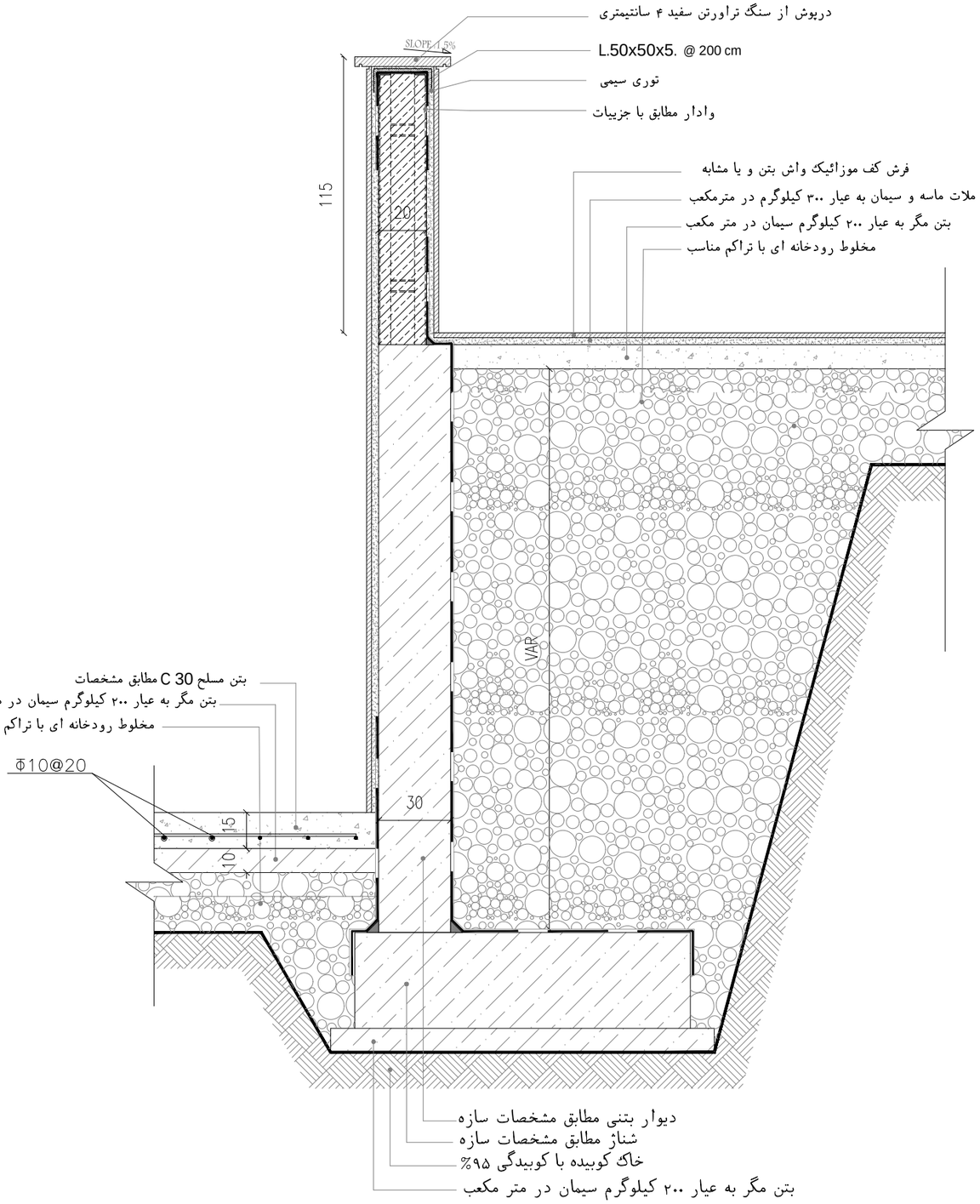


برش 2-2

Sc.1:10

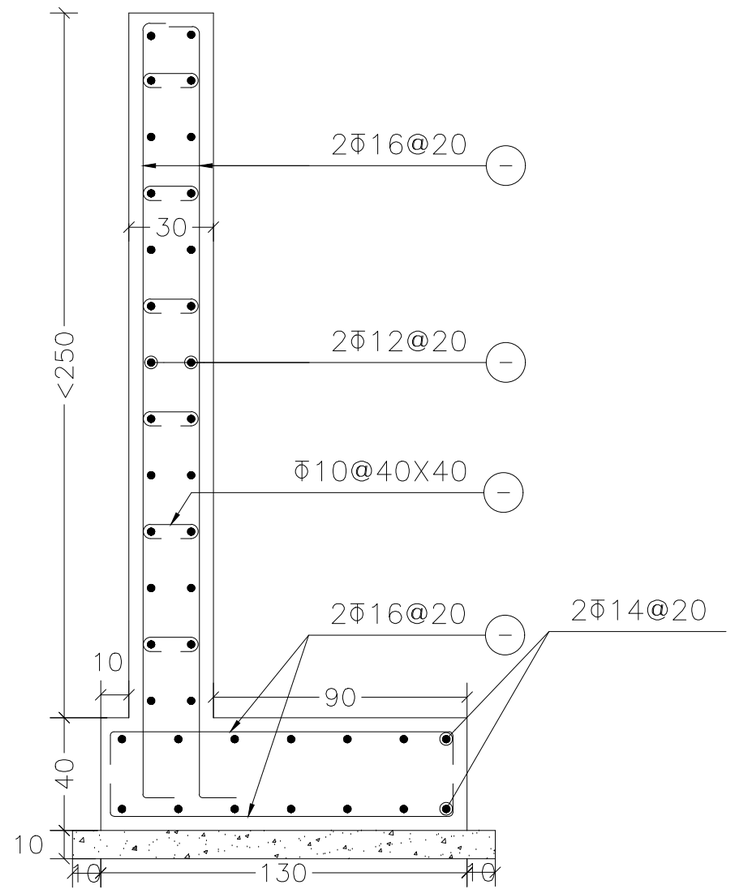


WALL SECTION(2)

SC. 1:25

| | | | | | |
|---|---|---|---|---|---|
| SIGN | امضاء | DATE | تاریخ | SIGN | امضاء | DATE | تاریخ | DESCRIPTION | شـــرح |
| APPROVED | تصویب | | | CHECKED | کنترل | | | | |

| | | |
|---|---|---|
| تاریخ DATE | امضاء SIGNATURE | |
| 99/06/03 | ل.الباسیان<br>ع.جباری | طراح DESIGNED BY: |
| | بدیع‌پیلقم<br>ن.نیکی | همکاران طرح ASSISTANT |
| | گروه معماری | ترسیم DRAWN BY: |
| | ل.الباسیان<br>ع.جباری | کنترل CHECKED BY: |
| | ل.الباسیان | تصویب APPROVED BY: |
| | معماری | رشته FIELD |
| مقیاس : SCALE 1:10 | | واحد : UNIT Cm. |

کارفرما : دانشگاه علوم پزشکی و خدمات بهداشتی درمانی استان مرکزی

New Wave Architecture
Consulting Architects, Engineers & Planners

عنوان پروژه : سایت اورژانس سوختگی و هسته ای

عنوان نقشه : جزئیات اجرایی

شماره نقشه : A-2-03 DWG NO.

FILE NAME: 15SER42

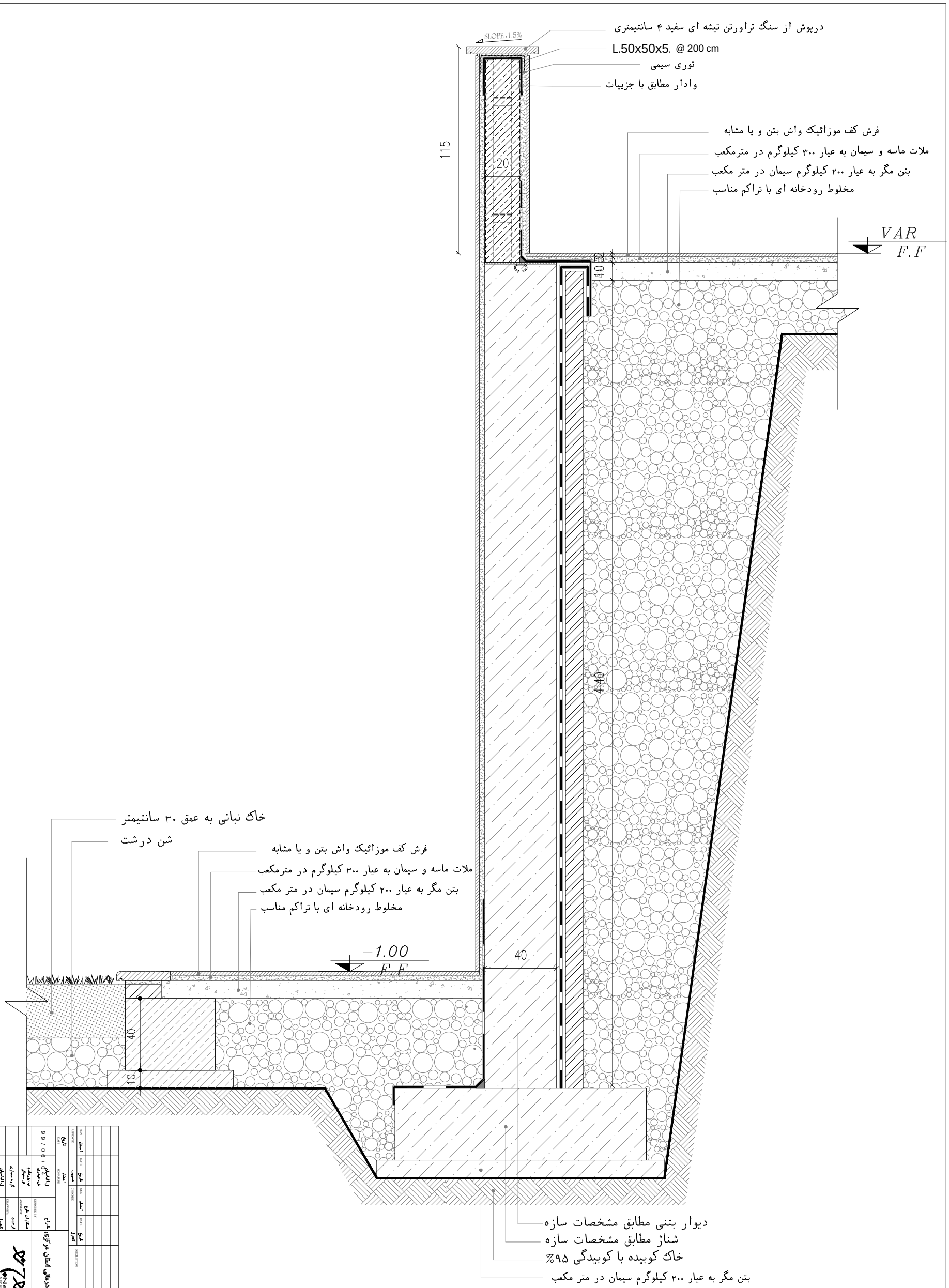


# برش 3-3

Sc.1:10

| | |
|---|---|
| SIGN | امضاء |
| APPROVED | تصویب |
| DATE | تاریخ |
| SIGN | امضاء |
| CHECKED | کنترل |
| DATE | تاریخ |
| SIGN | امضاء |
| DESCRIPTION | شرح |

کاربری:
دانشگاه علوم پزشکی و خدمات بهداشتی درمانی استان مرکزی
عنوان نقشه: جزئیات اجرایی
عنوان پروژه: سایت اورژانس سوختگی و هسته ای

New Waves Architecture
Consulting Engineers

| | |
|---|---|
| DESIGNED | طراح |
| DRAWN BY | رسم |
| CHECKED BY | کنترل |
| APPROVED BY | تصویب |
| DATE | تاریخ |
| SIGNATURE | امضاء |

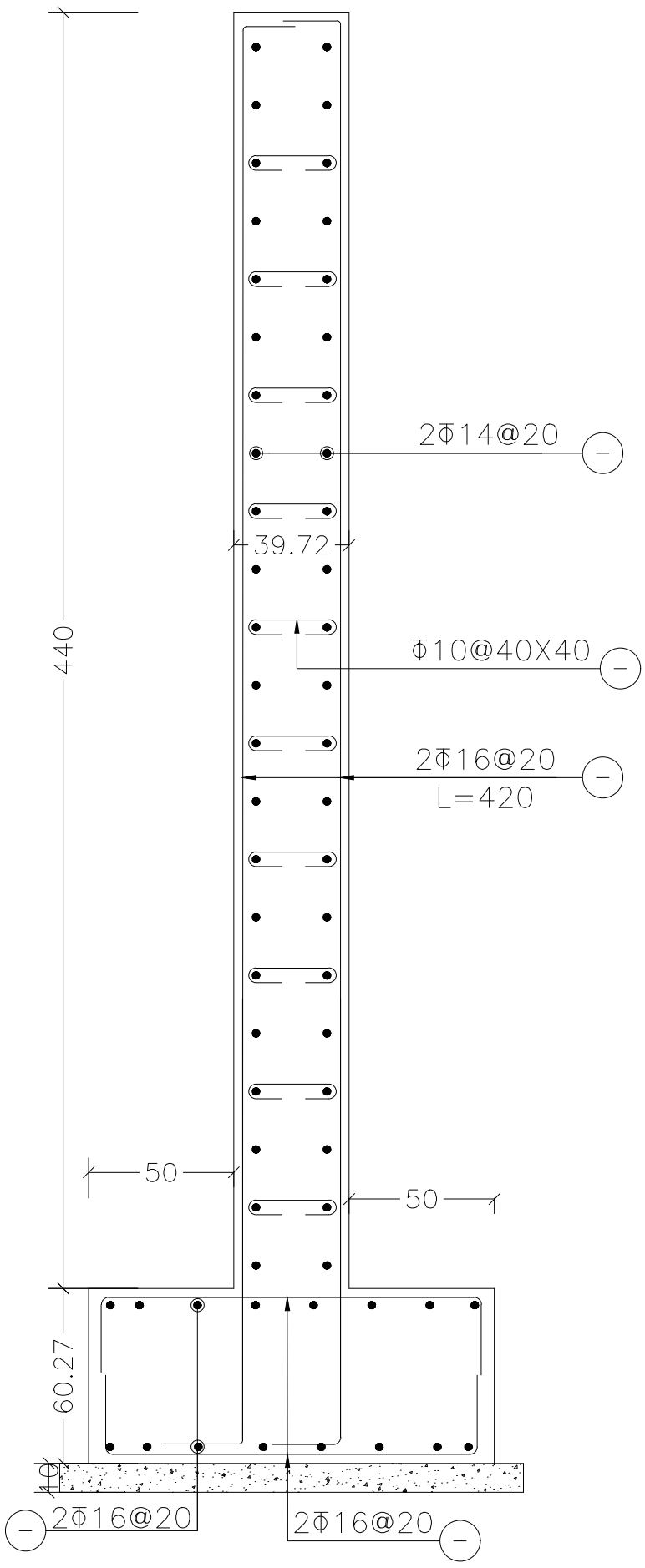


WALL SECTION(3)

SC. 1:25

| | | | | | |
|---|---|---|---|---|---|
| SIGN | امضاء | DATE | تاریخ | SIGN | امضاء |
| APPROVED | تصویب | | | CHECKED | تصحیح |
| SIGNATURE | امضاء | DATE | تاریخ | SIGNATURE | امضاء |
| DESIGNER | طراح | | | DRAWER | ترسیم |
| CHECKER | کنترل | | | DATE | تاریخ |
| DESCRIPTION | شرح | | | | |

کارفرما:
دانشگاه علوم پزشکی و خدمات بهداشتی درمانی استان مرکزی اداره

مشاور:
مهندسین طرح و معماری نوین
New Wave Architecture
عنوان پروژه: سایت آموزشی سوختگی و هسته ای
عنوان نقشه: جزئیات اجرایی

| | | | |
|---|---|---|---|
| DESIGNER | مشاور طرح | DRAWER | ترسیم |
| | | CHECKER | کنترل |
| APPROVED | تصویب | | |
| FIELD | رشته | | |
| | معماری | | |

شماره نقشه: A-2-05
DWG NO.
مقیاس: 1:10
SCALE
واحد: Cm.
UNIT
FILE NAME :USER42

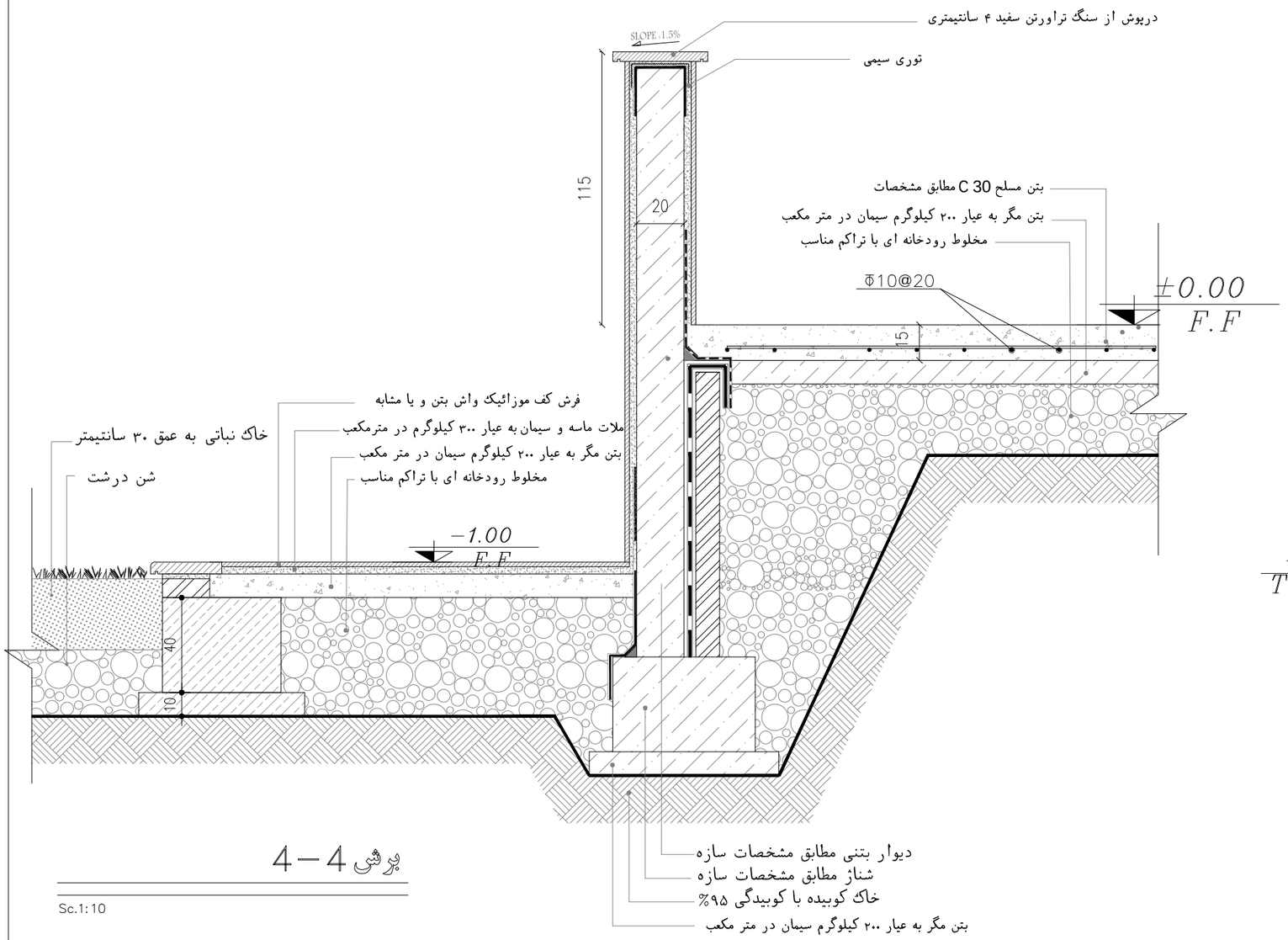


برش 4-4

Sc.1:10

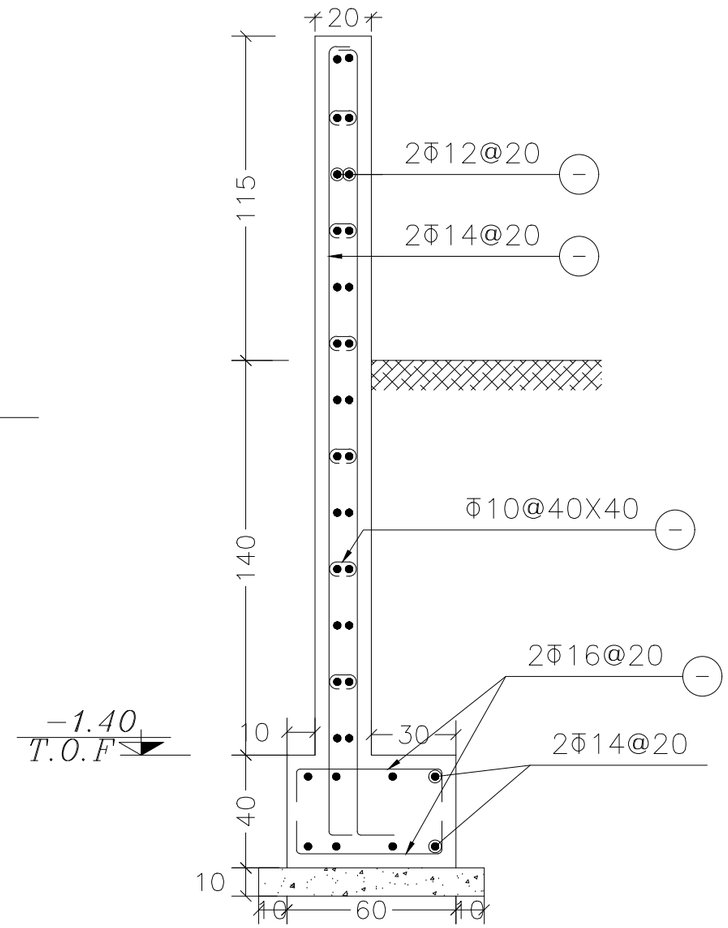


WALL SECTION(4)

SC. 1:25

| | | | | | | | | | |
|---|---|---|---|---|---|---|---|---|---|
| SIGN | امضاء | DATE | تاریخ | SIGN | امضاء | DATE | تاریخ | DESCRIPTION | شـــرح |
| APPROVED | | | تصویب | CHECKED | | | کنترل | | |

| | | | |
|---|---|---|---|
| DATE تاریخ | SIGNATURE امضاء | | کارفرما : |
| 99/06/25 | ل.الباسیان<br>ش.-میبدی | طراح DESIGNED BY: | دانشگاه علوم پزشکی و خدمات بهداشتی درمانی استان مرکزی |
| | ش.-شیخی<br>پ.-پورهاشم | همکاران طرح ASSISTANT | New Wave Architecture<br>Consulting Architects, Engineers & Planners |
| | گروه معماری | ترسیم DRAWN BY: | |
| | ل.الباسیان<br>ش.-میبدی | کنترل CHECKED BY: | عنوان پروژه: سایت اورژانس سوختگی و هسته ای |
| | ل.الباسیان | تصویب APPROVED BY: | عنوان نقشه : جزئیات اجرایی |
| | معماری | رشته FIELD | مقیاس : |
| | واحد : UNIT Cm. | SCALE 1:10 | DWG NO. A-2-06 شماره نقشه : |

FILE NAME: USER42