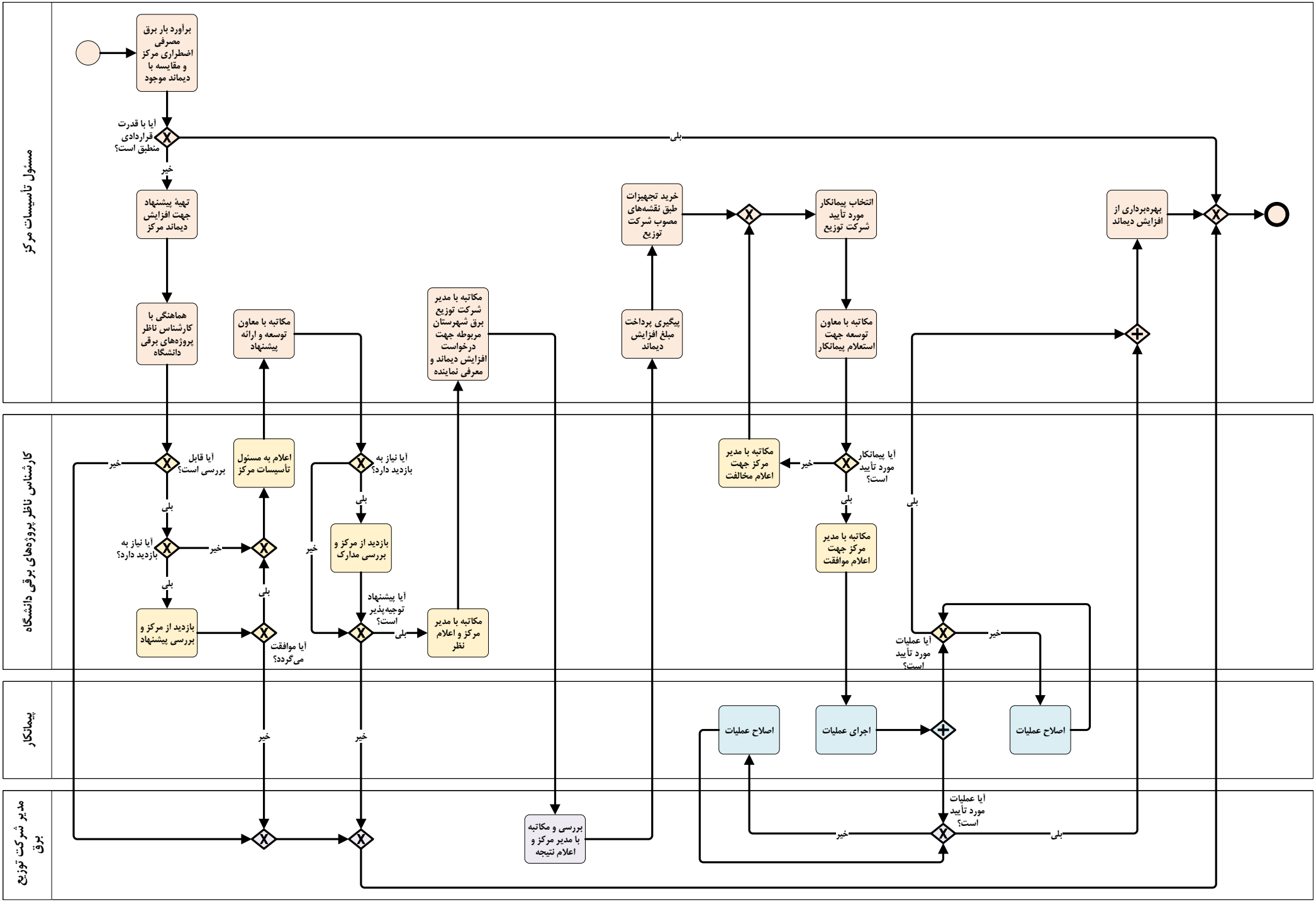نمودار فرآیند افزایش دیماند (تقاضای) برق مراکز درمانی